VŔTANÁ STUDŇA

Rez , m=1:50

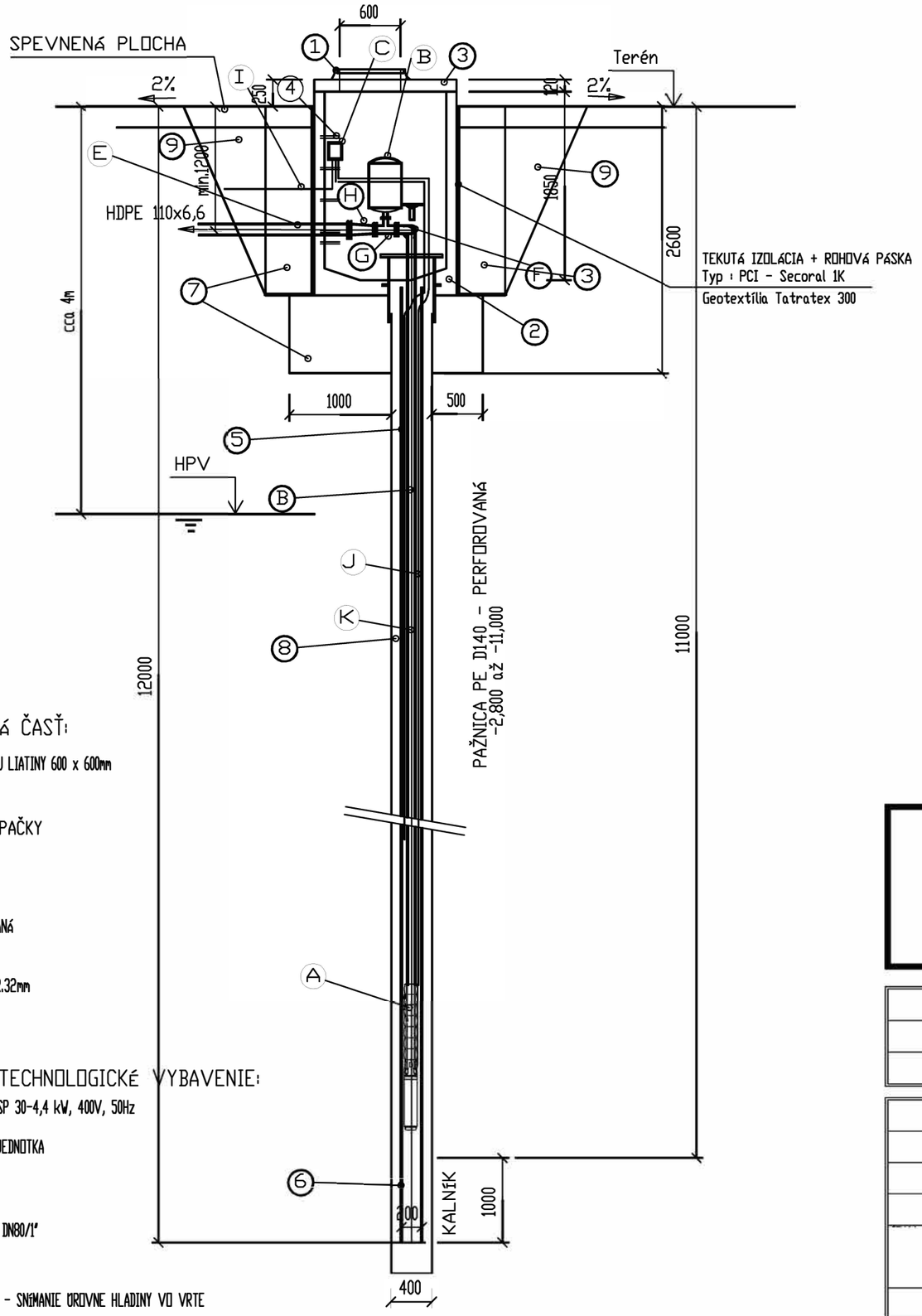

LEGENDA - STAVEBNÁ ČASŤ:

1 - UZAMYKATEĽNÝ POKLOP ZO ŠEDEJ LIATINY 600 x 600mm
2 - PREFABRIKOVANÁ NÁDRŽ
3 - STROPNÁ DOSKA
4 - POPLASTOVANÉ STUPAČKY (V zmysle STN 743282, čl. 38, §19 odst. 4, Vyhlášky SUBP č. 59/82 Zb.)
5 - PAŽNICA D140mm - PERFOROVANÁ
6 - KALNÍK - PAŽNICA HLADKÁ
7 - ÍLOVÉ TESNENIE
8 - ŠTRKOVÝ OBSYP HR.100mm, FR.32mm
9 - OBSYP VYKOPANOU ZEMINOU

LEGENDA - STROJNOTECHNOLOGICKÉ VYBAVENIE:

A - PONORNÉ ČERPADLO GRUNDFOS SP 30-4,4 kW, 400V, 50Hz
B - TLAKOVÁ NÁDOBA, V=8l
C - SPÍNACÍ PRÍSTROJ - RIADIACA JEDNOTKA
D - MONTÁŽNA VLOŽKA DN80
E - ZASÚVADLOVÝ UZÁVER DN80
F - KOLENO Q,DN80
G - T KUS DN80/50 + ZÁVIT.PRÍRUBA DN80/1"
H - FFR DN100/80
I - PRÍVODNÝ EL. KÁBEL 4x2,5mm2
J - PLAVÁKOVÝ SNÍMA (ELEKTRÓDA) - SNÍMANIE ÚROVNE HLADINY VO VRTE
K - POTRUBIE DN80

Pôdorys , m=1:50

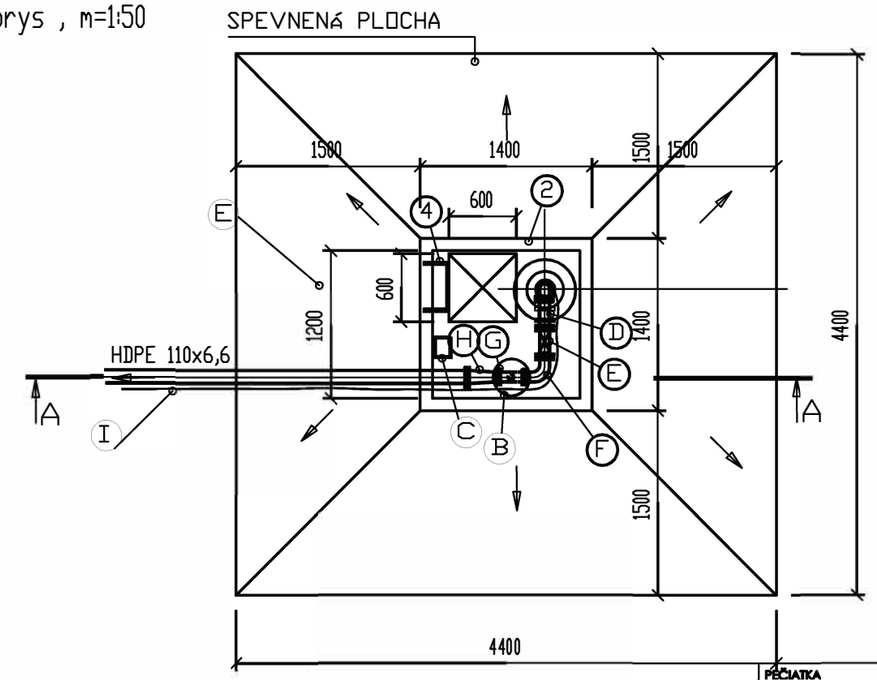

PEČIATKA