PÔDORYS M 1:100

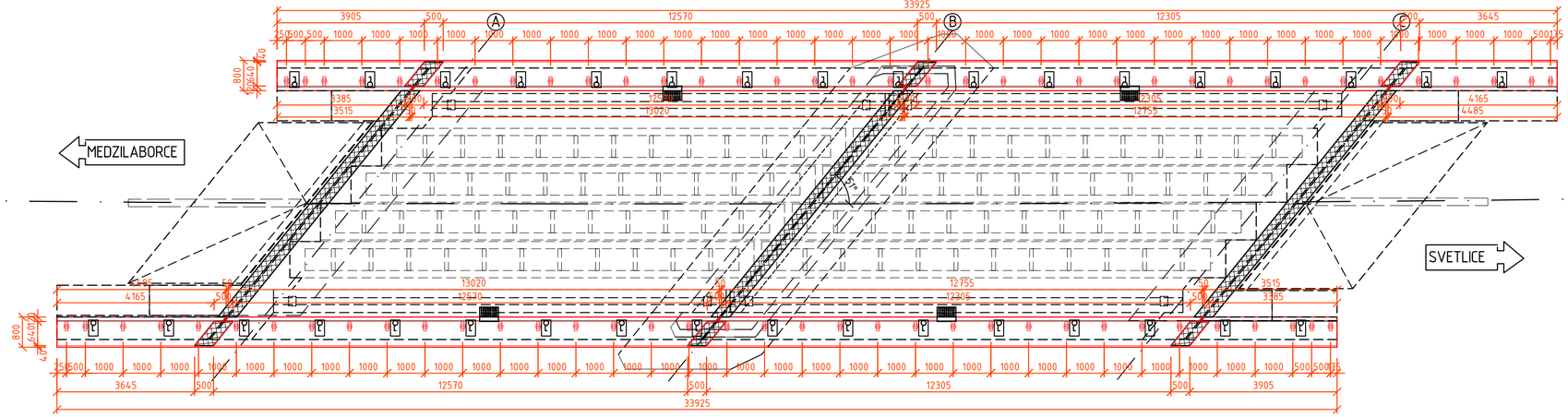

REZ RÍMSOU M1:20

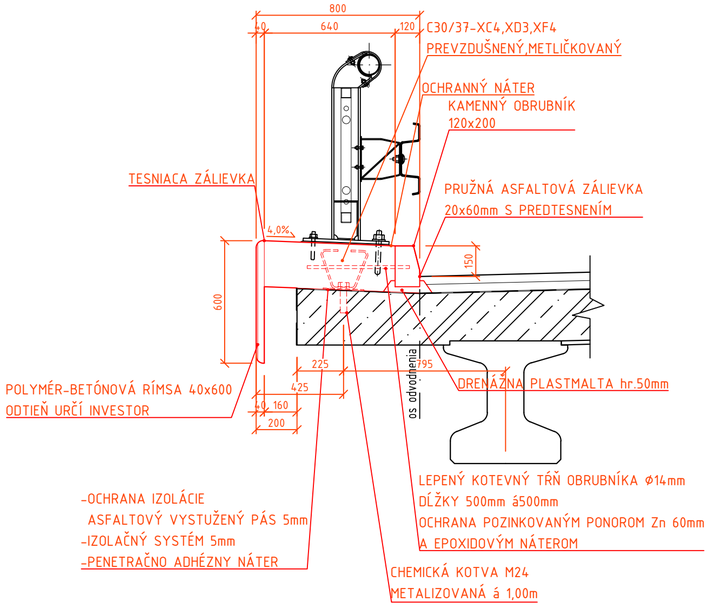

REZ RÍMSOU M1:20

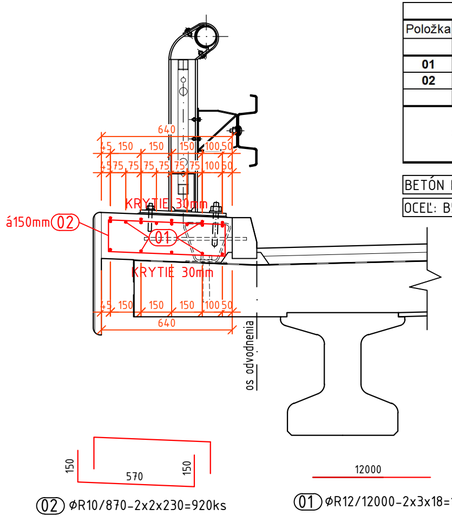

02 ØR10/870-2x2x230=920ks

01 ØR12/12000-2x3x18=108ks

VÝKAZ VÝSTUŽE RÍMS									
Položka	Φ	Dĺžka	ks	Dĺžka spolu					
	mm	m		Φ8	Φ10	Φ12	Φ16	Φ18	
01	12	12,00	108			1296			
02	10	0,87	920		800,4				
Spolu			m	0,0	800,4	1296,0	0,0	0,0	
			kg/m	0,395	0,617	0,888	1,578	2,000	Spolu [kg]
			kg	0,0	493,8	1150,8	0,0	0,0	1644,7

BETÓN RÍMSY: C35/45-XD3,XF4 (SK)-Cl0,4-Dmax 22

OCEĽ: B500B /10 505(R)/

PRIEČNY REZ

POLOHA KÁBLOV PRIEČNEHO PREDPÄTIA

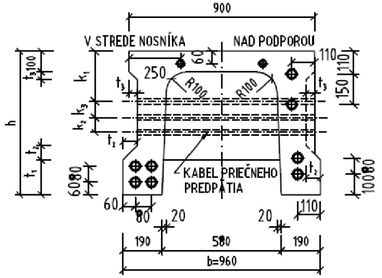

KOTEVNÝ PRVOK RÍMSY

M 1:5

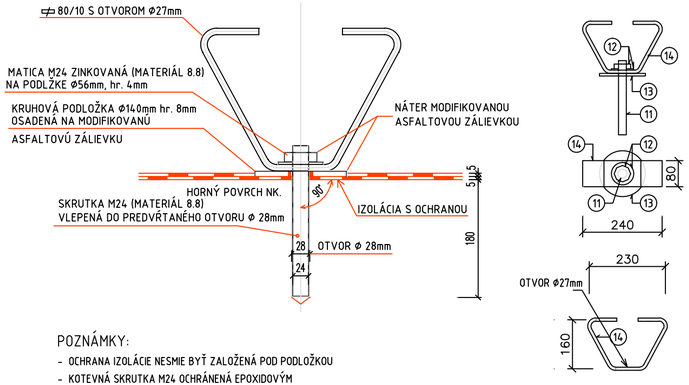

POZNÁMKY:

- OCHRANA IZOLÁCIE NESMIE BYŤ ZALOŽENÁ POD PODLOŽKOU
- KOTEVNÁ SKRUTKA M24 OCHRÁNENÁ EPOXIDOVÝM NÁTEROM ALEBO METALIZÁCIOU OBOJSTRANNE 50mm OD PRACOVNEJ ŠKÁRY

POLOŽKA [ČÍSLO]	MATERÁL	POČET [KS]
11	KOTVA DO BETÓNU M24	72
12	MATICA M24 S PODLOŽKOU hr.5mm ZINKOVANÁ	72
13	PODLOŽKA Φ140mm S OTVOROM Φ28mm hr.8mm, ZINK.	72
14	80 x 10mm S OTVOROM Φ27mm	72

POZNÁMKA:

VŠETKY ROZMERY JE NUTNÉ PRED SAMOTNOU REALIZÁCIOU PREVERIŤ NA STAVBE A ZOSÚLADIŤ S PROJEKTOVOU DOKUMENTÁCIOU !!!

SO 200-00

Súradnicový systém :	S-JTSK	Výškový systém :	Bpv

Dokumentácia je duševným majetkom spoločnosti PRODOSING s.r.o.. Akékoľvek rozmnožovanie jej časti alebo celku, alebo využitie riešenia tretími osobami je povolené len s písomným súhlasom.

Subject to law this document is a company PRODOSING Ltd. secret and it may not be reproduced, or made public, as a whole or in parts by any person to other parties, or to competitors without specific written authorization of the management of PRODOSING Ltd.

PROJEKTOVAL :	ING. ĽUBOŠ MAŠLEJ	
VYPRACOVAL :	ING. ĽUBOŠ MAŠLEJ	
KONTROLOVAL :		
ZODP. PROJEKTANT :	ING. ĽUBOŠ MAŠLEJ	

PRODOSING s.r.o. Bardejovská 13, ĽUBOTICE

AUTORIZAČNÁ PEČIATKA A PODPIS:

OBSTARAVATEĽ : SPRÁVA A ÚDRŽBA CIEST PREŠOVSKÉHO SAMOSPRÁVNEHO KRAJA, Jesenná 14, 08001 PREŠOV	
KRAJ : PREŠOVSKÝ	OKRES STAVBY : MEDZILABORCE
MIESTO STAVBY : cesta II/567	KATAST. ÚZEMIE : SVETLICE

STAVBA : REKONŠTRUKCIA MOSTA II/567-007 PRED OBCOU SVETLICE- VRÁTANE PD	stupeň : DRS,DP	formát : 3xA4
	dátum : 07/2019	číslo zák. : M201/03/19
OBJEKT : SO 200-00 Rekonštrukcia mosta II/567-007	mierka : 1:5,20,100	arch. číslo : M201/19
PRÍLOHA : VÝKRES TVARU A VÝSTUŽE RÍMS	číslo prílohy : 08	číslo súpravy :